Gestion du
confort visuel

Screen UNIVERSEL ZIP

Gamme de couleurs:

Manœuvre:

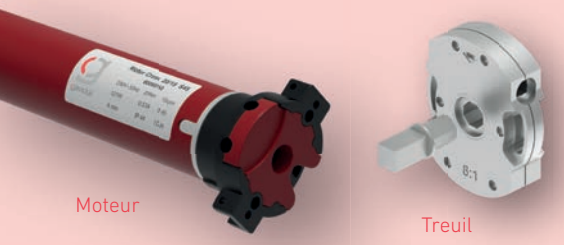

Système de déploiement de toile vertical qui s'utilise principalement pour l'extérieur sur de **petites et moyennes surfaces.** Le Screen UNIVERSEL ZIP est conçu pour que la toile ne sorte pas des guides grâce aux crémaillères latérales. Celles-ci sont soudées de chaque côté de la toile sur toute sa hauteur, générant ainsi une fermeture latérale parfaite.

Il s'intègre parfaitement aux baies vitrées, en créant des espaces visuellement très attrayants et confortables. De par sa variété d'accessoires, il nous donne accès à diverses possibilités de montage.

Conçu pour faciliter l'installation, l'UNIVERSEL ZIP dispose de guides et ses dimensions maximales sont de **4 mètres de largeur pour 2,70 mètres de hauteur.**

le soleil dans le cœur

Stormax

Screen
UNIVERSEL ZIP
avec moteur

Screen
UNIVERSEL ZIP
doube guide
avec moteur

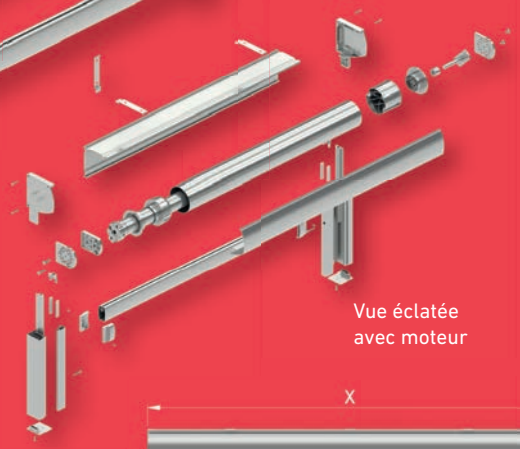

Vue éclatée
avec moteur

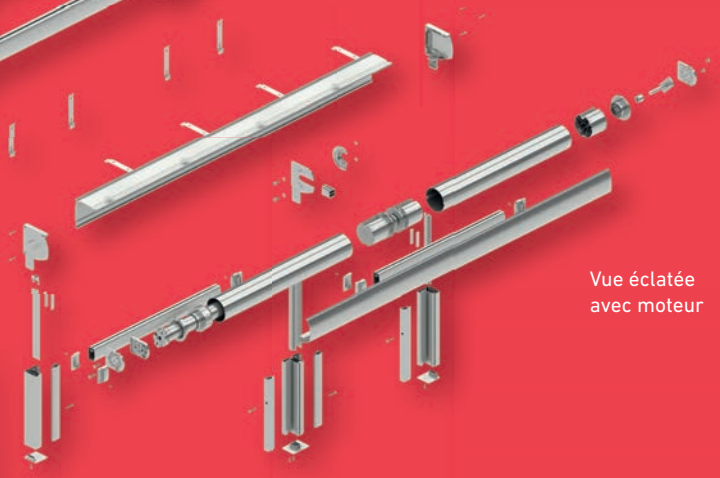

Vue éclatée
avec moteur

Possibilité de
manœuvre avec
émetteur

Screen Universel Zip						
1.50	2.00	2.95	3.00	3.50	4.00	X / Y
Classe 3	Classe 3	Classe 3	Classe 3	Classe 3	Classe 3	2.70
Classe 3	Classe 3	Classe 3	Classe 3	Classe 3	Classe 3	2.50
Classe 3	Classe 3	Classe 3	Classe 3	Classe 3	Classe 3	2.35
Classe 3	Classe 3	Classe 3	Classe 3	Classe 3	Classe 3	2.00
Classe 3	Classe 3	Classe 3	Classe 3	Classe 3	Classe 3	1.75
Classe 3	Classe 3	Classe 3	Classe 3	Classe 3	Classe 3	1.50

Dimensions en mètres

Limites d'utilisation		
Largeur (X)	Hauteur (Y)	Axe
4.00	3.50	Ø70
4.00	2.70	Ø78

Résistance au Vent		
Classe	Vitesse Maximale du Vent	Pression
1	28 l/m² x h	40 N/m²
2	38 l/m² x h	70 N/m²
3	49 l/m² x h	110 N/m²

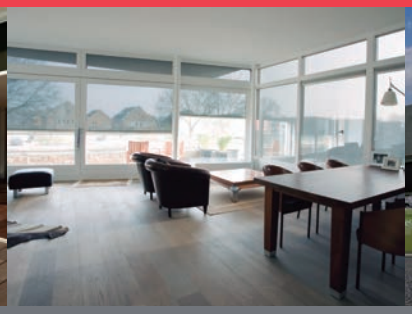

Spécifications Techniques:

Système de fixation du coffre en plafond ou mural par des clips.

Possibilité d'installer un guide central permettant une couverture de 7 mètres de largeur avec un seul module de coffre.

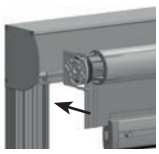

Installation simplifiée de l'ensemble axe/toile dans le coffre.

Le guide est composé de 2 parties, ce qui permet de manipuler aisément l'intérieur sans nécessité de démonter les autres éléments du système.